Maßblatt für Multiriegelschlösser

Mehrfachverriegelung 5-fach

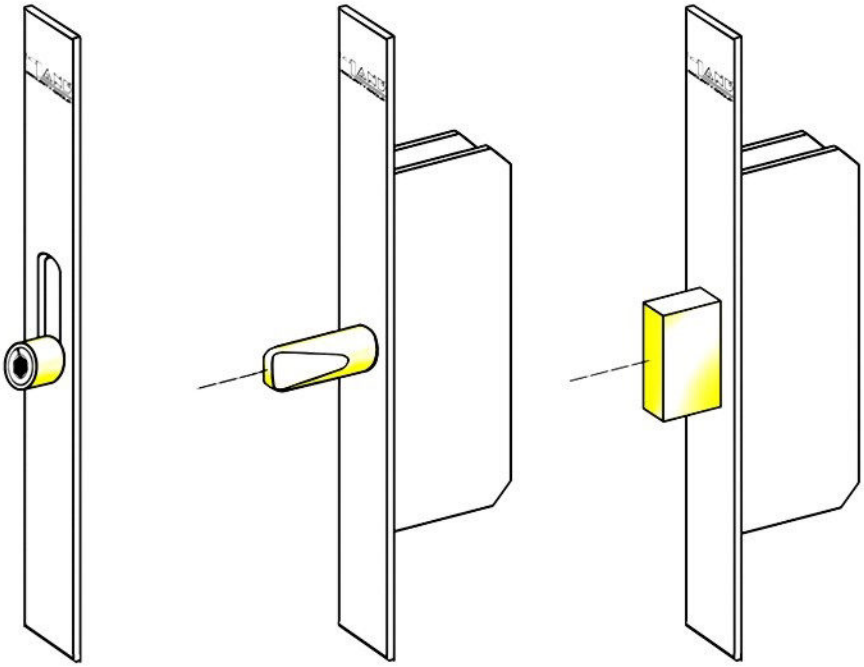

L M N

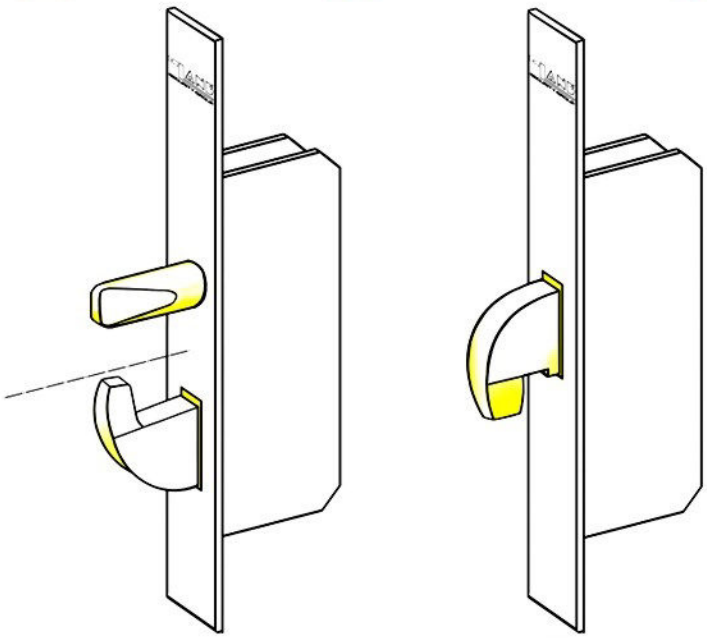

O P

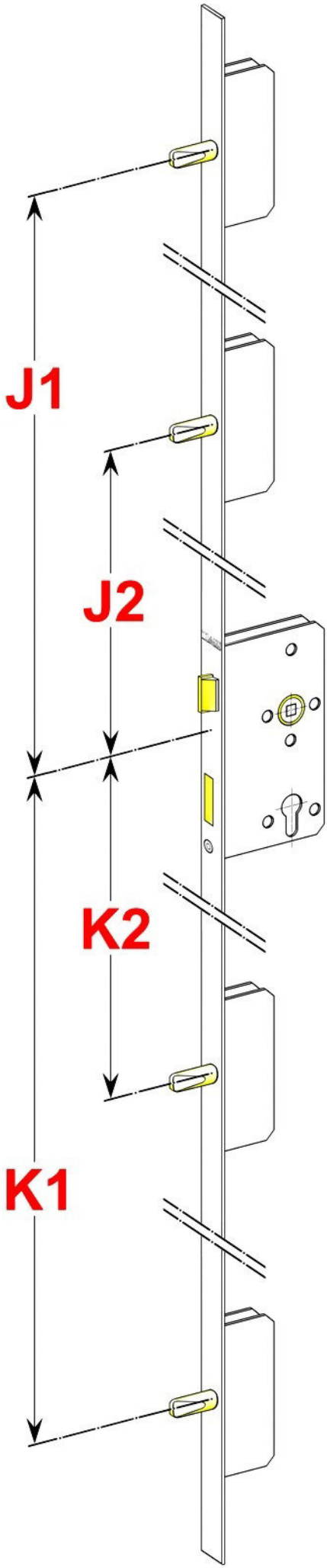

J1 - Mitte Nuß - Riegel oben _____

J2 - Mitte Nuß - Riegel oben _____

K1 - Mitte Nuß - Riegel unten _____

K2 - Mitte Nuß - Riegel unten _____

L - Rollzapfen *** _____

M - Rundbolzen _____

N - Flachriegel _____

O - Schwenkriegel m. Dorn _____

P - Schwenkriegel _____

*** Rollzapfen im verriegelten Zustand messen